8SO.609.4062

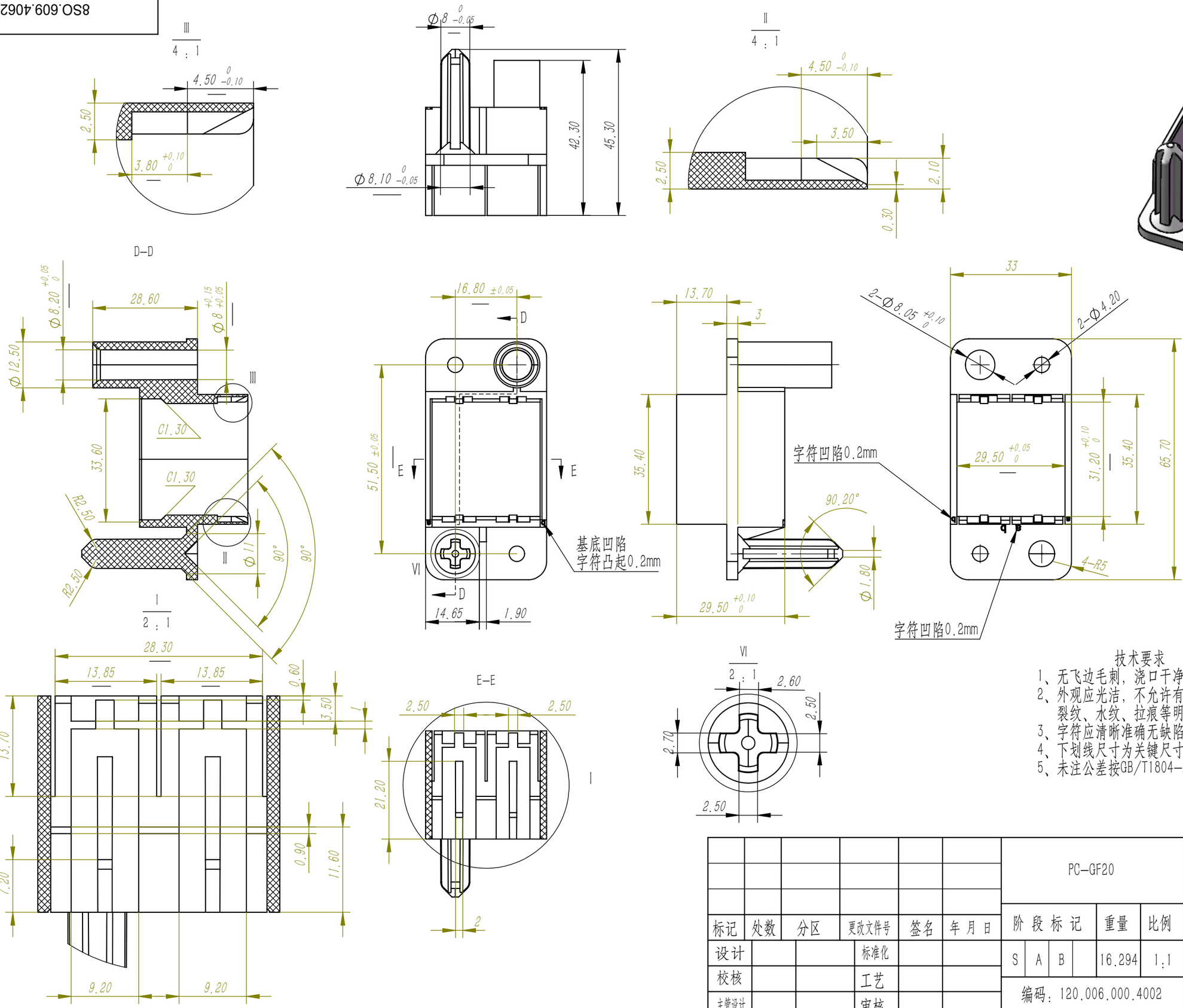

技术要求

1、无飞边毛刺，浇口干净平整；
2、外观应光洁，不允许有缩松、裂纹、水纹、拉痕等明显缺陷；
3、字符应清晰准确无缺陷；
4、下划线尺寸为关键尺寸，
5、未注公差按GB/T1804-M等级。

						PC-GF20			浙江思美克电气科技有限公司
标记	处数	分区	更改文件号	签名	年月日	阶段标记	重量	比例	SO-HF6B.P-LA
设计			标准化			S A B	16.294	1:1	
校核			工艺			编码：120.006.000.4002			8SO.609.4062
主管设计			审核			共 张 第 张	版本 0		替代
			批准						

零件代号
借(通)用件登记
描图
描校
旧底图总号
底图总号
签字
日期